LISTA DE PRECIOS · ANEXO 2026

PRICE LIST · ANNEX 2026

Catálogo Anexo - Lista de precios 2026
Precios recomendados de venta al público en Euros
(IVA no incluído)

Industrias Ramon Soler, S.L. se reserva el derecho, por necesidades de diseño y servicio, de modificar, sustituir o eliminar, sin previo aviso, los modelos y elementos descritos en esta publicación. Las fotografías, diseños técnicos y ambientes reproducidos tienen un valor indicativo, por lo que el cliente no podrá acogerse a ellos para posibles reclamaciones.

Catalogue Annex - Price List 2026
Retail sales recommended in Euros
(no taxes included)

Industrias Ramon Soler, S.L. reserves the right, for design and service needs, to modify, replace or eliminate, without prior notice, the models and elements described in this publication. The pictures, technical designs and environments reproduced have an indicative value, so the client will not be able to avail himself of them for possible claims.

Contacte con nosotros
Contact us

Para solicitar información:
For any requests:
info@rsramonsoler.com

Para pedidos / For orders:
pedidos@rsramonsoler.com
Tel.: +34 933 738 001

Horario comercial:
De lunes a viernes,
de 7:00h a 15:00h.

Commercial Timetable:
Monday to Friday,
from 7:00h to 15.00h.

Dirección / Adress:
Industrias Ramon Soler, S.L.
Vallespir, 26. Pol. Ind. Fontsanta
08970 Sant Joan Despí (Barcelona) · Spain

Flagship Store:
Vía Augusta, 107
08006 Barcelona · Spain
Tel.: +34 936 315 38

ÍNDICE
INDEX

Inodoros y bidés
Toilets and bidets

Aquitania 09
Alma 15
Doria 19

Bastidor empotrable para inodoros
Built-in frame for toilets

RS Block 23
Doble pulsador para descarga · Double push button for discharge 25

Lavabos
Washbasins

Shiny Basin 27
Kendra 29
Kaiser 31

RS Smart

Ducha termostática · Thermostatic shower 33

Columnas Blautherm
Blautherm columns

Columna de ducha monomando · Single level shower 37
Columna de ducha termostática · Thermostatic shower 37

Hidroterapia grafito y inox cepillado
Hydrotherapy graphite and brushed stainless steel

Rociadores empotrados · Concealed showerheads 39
Jets de ducha · Shower jets 39
Rociador Triada · Triada showerhead 40
Rociador Artemisa · Artemisa showerhead 41
Rociadores de pared · Wall showerheads 41

Accesorios de Baño Ergos
Ergos Bathroom Accessories

Escobillero · Toilet brush 43
Dispensador de jabón · Soap dispenser 43
Repisa de ducha · Shower shelf 45
Tirador para mampara · Shower screen handle 45

NOVEDADES 2026

NEWS 2026

INNOVTECH

PORCELANA SANITARIA VITRIFICADA · BASTIDORES
VITRIFIED PORCELAIN WARE · FRAMES

SISTEMA RIMLESS

Sistema diseñado para mejorar la higiene y facilitar la limpieza diaria de la taza del inodoro. Gracias a un diseño interior más abierto, uniforme y depurado, el agua se distribuye de manera controlada por la superficie de la taza, favoreciendo una limpieza completa en cada descarga, evitando la proliferación de bacterias y reduciendo el riesgo de salpicaduras. Una solución práctica e higiénica que simplifica el mantenimiento y contribuye a conservar el inodoro limpio durante más tiempo.

RIMLESS SYSTEM

A system designed to improve hygiene and make the daily cleaning of the toilet bowl easier. Thanks to a more open, uniform and streamlined internal design, water is distributed in a controlled manner across the surface of the bowl, ensuring a thorough clean with every flush, preventing the spread of bacteria and reducing the risk of splashing. A practical and hygienic solution that simplifies maintenance and helps keep the toilet clean for longer.

N SISTEMA TOURBILLÓN

Una tecnología de descarga diseñada para optimizar la limpieza interior de la taza. Su circuito de salida circular distribuye el agua de forma envolvente, generando un efecto de mayor fuerza centrífuga que arrastra mejor la suciedad y mejora el rendimiento de limpieza en cada descarga. Gracias a este recorrido circular del agua, se consigue una limpieza más eficaz, uniforme e higiénica, reduciendo la acumulación de residuos y favoreciendo un uso más limpio del inodoro.

N TOURBILLÓN SYSTEM

A flushing technology designed to optimise the cleaning of the inside of the bowl. Its circular flush path distributes the water in a sweeping motion, generating greater centrifugal force that removes dirt more effectively and improves cleaning performance with every flush. Thanks to this circular flow of water, cleaning is more effective, uniform and hygienic, reducing the build-up of residue and promoting a cleaner use of the toilet.

PORCELANA ANTIBACTERIANA

La porcelana sanitaria vitrificada es el material higiénico por excelencia: su esmalte superficial evita la absorción de agua y dificulta la proliferación de humedad y bacterias. Elaborada con arcilla, caolín, feldespato y cuarzo, ofrece una consistencia extraordinaria y una durabilidad excepcional. Su acabado resiste a productos de limpieza abrasivos, altas temperaturas y luz ultravioleta, manteniendo el brillo original y un rendimiento impecable constante.

ANTIBACTERIAL PORCELAIN

Vitrified sanitary porcelain is the hygienic material par excellence: its surface glaze prevents water absorption and inhibits the build-up of moisture and bacteria. Made from clay, kaolin, feldspar and quartz, it offers outstanding consistency and exceptional durability. Its finish is resistant to abrasive cleaning products, high temperatures and ultraviolet light, maintaining its original shine and consistently impeccable performance.

BREEAM LEED

BREEAM/LEED

Nuestros productos sanitarios cumplen con certificaciones BREEAM y LEED. Centrados en el ahorro de agua, los inodoros cuentan con tecnología avanzada para ajustar los litros de descarga según el usuario o proyecto. Están configurados de manera estándar a 3/4,5 litros, que cumple el nivel 4 sobre 5 de BREEAM y LEED. Aunque la descarga también se puede regular a 2'5/4 litros para obtener el 5° nivel Excellence BREEAM. Es nuestra apuesta por la sostenibilidad y eficiencia en el uso del agua.

BREEAM/LEED

Our sanitary products comply with BREEAM and LEED certifications. With a focus on water savings, the toilets feature advanced technology to adjust flush litres according to the user or project. They are set as standard at 3/4.5 litres, which meets BREEAM and LEED level 4 out of 5. However, the flush can also be adjusted to 2.5/4 litres to achieve BREEAM Excellence level. This is our commitment to sustainability and water efficiency.

SISTEMA CLIP OFF

Cómoda limpieza e higiene gracias al sistema Clip Off, con el que es posible desmontar la tapa y asiento del inodoro fácilmente, sin necesidad de usar herramientas. El sistema Clip Off permite una completa limpieza y desinfección de ambos elementos del inodoro. Con la incorporación de bisagras de acero inoxidable, el sistema aporta un mecanismo confiable para un montaje y desmontaje sin complicaciones. Las bisagras de acero inoxidable brindan una mayor vida útil al inodoro, minimizando el desgaste y asegurando una experiencia de uso más duradera y de calidad. Además, se ofrece en los 6 acabados: cromado, negro mate, oro cepillado, cobre cepillado, grafito y níquel cepillado.

CLIP OFF SYSTEM

Convenient cleaning and hygiene thanks to the Clip Off system, which makes it possible to remove the toilet seat and lid easily, without the need for tools. The Clip Off system allows complete cleaning and disinfection of both elements of the toilet. With the incorporation of stainless steel hinges, the system provides a reliable mechanism for hassle-free assembly and disassembly. The stainless steel hinges give the toilet a longer service life, minimising wear and tear and ensuring a longer lasting, quality user experience. It is available in six finishes: chrome, matt black, brushed gold, brushed copper, graphite and brushed nickel.

ASIENTO CONFORT

El asiento se distingue por proporcionar una superficie de apoyo amplia y sumamente confortable. Este diseño específico se enfoca en maximizar la comodidad del usuario al ofrecer una superficie ancha que se adapta ergonómicamente a la morfología corporal. Asegura resistencia y facilidad de limpieza, cumpliendo con los estándares de higiene y funcionalidad requeridos para una experiencia óptima en el uso diario del inodoro.

CONFORT SEAT

The seat distinguishes itself by providing a wide and extremely comfortable support surface. This specific design focuses on maximizing user comfort by offering a wide surface that ergonomically adapts to body morphology. It ensures resistance and ease of cleaning, meeting the hygiene and functionality standards required for an optimal daily toilet experience.

FIJACIONES OCULTAS

El sistema de fijación oculta para inodoros y bidés es una solución innovadora que combina funcionalidad, estabilidad y estética en el diseño de los baños. Esta tecnología de montaje permite instalar de manera discreta y segura los inodoros y bidés, sin tornillos visibles ni elementos que interrumpan la superficie exterior.

HIDDEN FIXING SYSTEMS

The fixing system for toilets and bidets is an innovative solution that combines functionality, stability and aesthetics in bathroom design. This mounting technology allows toilets and bidets to be installed discreetly and securely, without visible screws or elements that interrupt the external surface.

INSTALACIÓN SALIDA DUAL

Fácil y óptima instalación. Salida universal para conexión dual (horizontal y vertical). Enlace incluido. La instalación del inodoro es posible de forma dual, para una descarga del agua en ambos modos: Horizontal, con sifón recto interior para la dispersión del agua hacia la pared. Vertical, con sifón interior en forma de codo, para la dispersión del agua con orientación hacia el suelo.

DUAL OUTPUT INSTALLATION

Easy and optimal installation. Universal outlet for dual connection (horizontal and vertical). Elbow included. Dual installation of the toilet is possible, for flushing in both modes: Horizontal, with straight inner siphon for water dispersal towards the wall. Vertical, with inner siphon in the form of an elbow, for the dispersion of water towards the floor.

N EASY FIX

Nuevo sistema de fijación del tanque con la taza, que permite desmontar el tanque sin manipular todo el sanitario para realizar cambios o reparaciones. Consiste en tornillos de fijación que permiten separar el tanque de la taza de forma más sencilla.

N EASY FIX

A new system for securing the cistern to the toilet bowl, which allows the cistern to be removed without having to dismantle the entire toilet in order to carry out replacements or repairs. It consists of fixing screws that make it easier to separate the cistern from the toilet bowl.

CISTERNA BILATERAL

Fácil y óptima instalación. Cisterna con entrada bilateral inferior. La entrada del agua se produce desde el inferior del inodoro y puede instalarse a la derecha o a la izquierda, según las necesidades de cada instalación.

BILATERAL INLET CISTERN

Easy and optimal installation. Cistern with bilateral bottom inlet. The water inlet is from the bottom of the toilet and can be installed on the right or on the left, depending on the needs of each installation.

DOBLE MECANISMO DESCARGA

Los inodoros incorporan un dispositivo de doble descarga que permite elegir entre 3 litros de descarga reducida o 4,5 litros de descarga eficiente. Además, sus mecanismos regulables ofrecen distintas opciones de consumo, adaptándose a las necesidades de ahorro de agua. Una solución eficiente y sostenible que favorece un uso más responsable de este recurso esencial, manteniendo el rendimiento, la higiene y el confort diario.

DUAL DISCHARGE MECHANISM

The toilets are fitted with a dual-flush system that allows you to choose between a 3-litre low-flush or a 4.5-litre efficient flush. Furthermore, their adjustable mechanisms offer a range of water consumption options, adapting to water-saving requirements. An efficient and sustainable solution that promotes a more responsible use of this essential resource, whilst maintaining performance, hygiene and everyday comfort.

CIERRE AMORTIGUADO/SOFTCLOSE

El sistema de cierre amortiguado garantiza una caída y cierre de la tapa del inodoro suave y sin ruidos. Su diseño incorpora bisagras de máxima resistencia con amortiguación, para un cierre controlado, evitando molestos golpes, roturas y accidentes.

CLOSING SYSTEM/SOFTCLOSE

The cushioned closing system ensures that the toilet lid falls and closes smoothly and quietly. Its design incorporates maximum resistance hinges with cushioning, for a controlled closing, avoiding annoying knocks, breakages and accidents.

LAVABOS INSTALACIÓN DUAL: SOBRE ENCIMERA + MURAL

Lavabos que se adaptan a todas las necesidades, gracias a su instalación dual. Dos modos de instalación para lavabos con alojamiento de grifo. El montaje del lavabo es posible sobre encimera o instalación mural, con sujeción a la pared.

DUAL INSTALLATION WASHBASIN: OVER COUNTERTOP OR WALL-HUNG

Washbasins that adapt to all needs, thanks to their dual installation. Two installation modes for washbasins with mixer hole. The assembly of the washbasin is possible on countertop or wall-hung installation.

AQUITANIA

Es para quienes buscan diseños en armonía, una combinación de volúmenes en formas redondeadas ideales para combinar con el resto de los elementos del baño. AQUITANIA representa la fusión perfecta entre diseño moderno y funcionalidad excepcional. Abarca inodoros y bidés que no solo cumplen con las necesidades esenciales del cuarto de baño, sino que también añaden un toque estético contemporáneo.

It is for those who are looking for harmonious designs, a combination of volumes in rounded shapes ideal for combining with the rest of the bathroom elements. Aquitania represents the perfect fusion of modern design and exceptional functionality. It encompasses toilets and bidets that not only meet the essential needs of the bathroom, but also add a contemporary aesthetic touch.

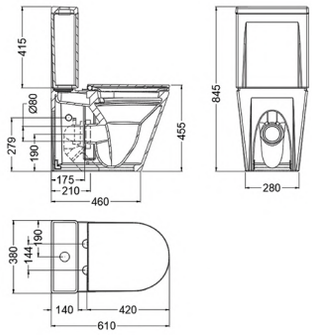

Inodoro completo con alimentación inferior

S27A308745

S27A308745

Aquitania, inodoro completo adosado a pared y **alimentación inferior**. Con sistema **Rimless**, doble descarga 3/4,5 litros, tapa caída amortiguada y sistema Clip Off.

Aquitania, complete back-to-wall toilet with **bottom inlet**, **Rimless** system, 3/4.5-litre dual flush, soft-close seat and Clip Off system.

Hasta fin de existencias
Until stocks last

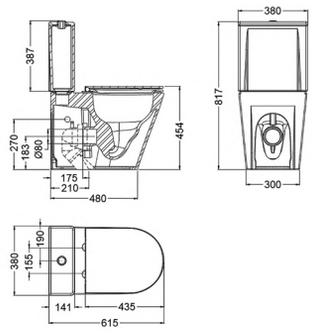

Inodoro completo con alimentación inferior

S27A311994

S27A311994

Aquitania, inodoro completo adosado a pared, con **alimentación inferior** y sistema **Tourbillón**.

Aquitania, complete back-to-wall toilet with **bottom inlet** and **Tourbillon** system.

Mejoras incorporadas: sistema Tourbillón, embalaje compacto, anclajes del tanque desmontables y mecanismo de descarga preinstalado.

Key improvements: Tourbillon system, compact packaging, removable tank brackets, and a pre-installed flush mechanism.

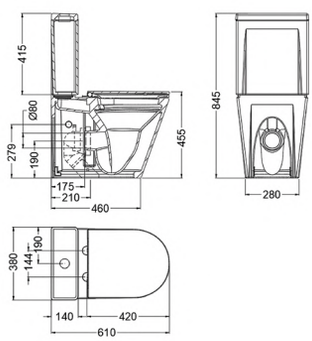

Inodoro completo con alimentación superior

S27A309389

S27A309389

Aquitania, inodoro completo adosado a pared y **alimentación superior**. Con sistema **Rimless**, doble descarga 3/4,5 litros, tapa caída amortiguada y sistema Clip Off.

Aquitania, complete back-to-wall toilet with **top inlet**, **Rimless** system, 3/4.5-litre dual flush, soft-close seat and Clip Off system.

Hasta fin de existencias
Until stocks last

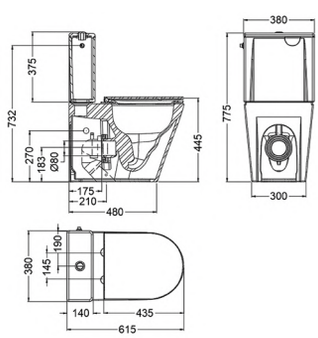

Inodoro completo con alimentación superior

S27A311995

S27A311995

Aquitania, inodoro completo adosado a pared, con **alimentación superior** y sistema **Tourbillón**.

Aquitania, complete back-to-wall toilet with **top inlet** and **Tourbillon** system.

Mejoras incorporadas: sistema Tourbillón, embalaje compacto, anclajes del tanque desmontables y mecanismo de descarga preinstalado.

Key improvements: Tourbillon system, compact packaging, removable tank brackets, and a pre-installed flush mechanism.

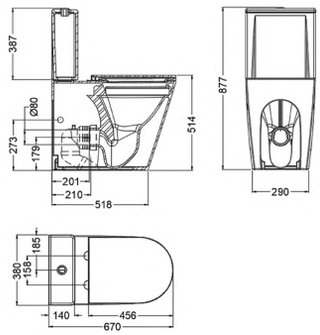

Inodoro completo confort

S27A311851

S27A311851

N

Aquitania, inodoro completo adosado a pared y **alimentación inferior**. Con sistema **Rimless**, doble descarga 3/4,5 litros, tapa caída amortiguada y sistema Clip Off.

Aquitania, complete back-to-wall toilet with **bottom inlet**, **Rimless** system, 3/4.5-litre dual flush, soft-close seat and Clip Off system.

3L 4,5L

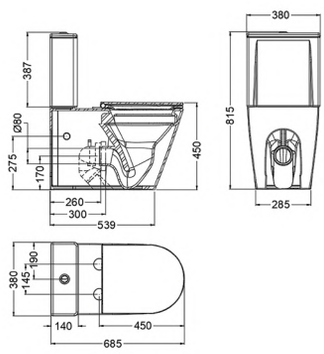

Inodoro completo confort 300

S27A311860

S27A311860

N

Aquitania, inodoro completo adosado a pared y **alimentación inferior**. Con sistema **Rimless**, doble descarga 3/4,5 litros, tapa caída amortiguada y sistema Clip Off.

Aquitania, complete back-to-wall toilet with **bottom inlet**, **Rimless** system, 3/4.5-litre dual flush, soft-close seat and Clip Off system.

3L 4,5L

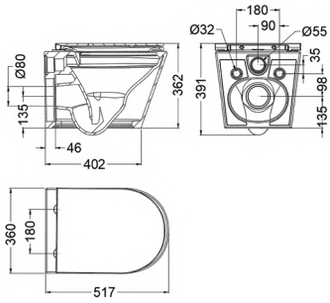

Inodoro empotrado suspendido

S27A308746

S27A308746

Aquitania, inodoro suspendido adosado a pared. Con salida horizontal, sistema **Rimless**, tapa caída amortiguada y sistema Clip Off.

Aquitania, wall-hung back-to-wall toilet. With horizontal outlet, **Rimless** system, soft-close seat and Clip Off system.

Hasta fin de existencias
Until stocks last

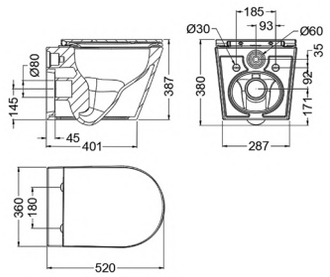

Inodoro empotrado suspendido

S27A311996

N

S27A311996

Aquitania, inodoro suspendido adosado a pared. Con sistema **Tourbillón**, tapa caída amortiguada y sistema Clip Off.

Aquitania, wall-hung back-to-wall toilet. With **Tourbillon** system, soft-close seat cover and Clip Off system.

Mejoras incorporadas: sistema Tourbillón, embalaje compacto y mecanismo de descarga preinstalado.
Key improvements: Tourbillon system, compact packaging, and a pre-installed flush mechanism.

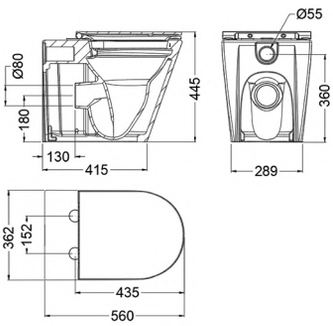

Inodoro adosado a pared

S27A308742

S27A308742

Aquitania, inodoro adosado a pared. Con sistema **Rimless**, tapa caída amortiguada y sistema Clip Off.

Aquitania, back-to-wall toilet. With **Rimless** system, soft-close seat cover and Clip Off system.

Hasta fin de existencias
Until stocks last

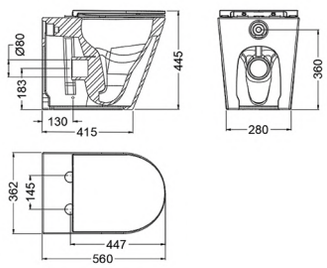

Inodoro adosado a pared

S27A311997

N

S27A311997

Aquitania, inodoro adosado a pared. Con sistema **Tourbillón**, tapa caída amortiguada y sistema Clip Off.

Aquitania, built-in back-to-wall toilet. With **Tourbillon** system, soft-close seat cover and Clip Off system.

Mejoras incorporadas: sistema Tourbillón, embalaje compacto y mecanismo de descarga preinstalado.
Key improvements: Tourbillon system, compact packaging, and a pre-installed flush mechanism.

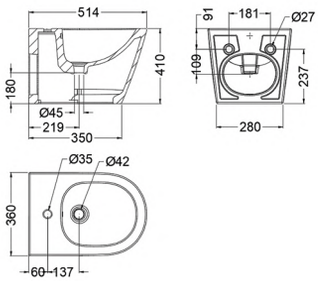

Bidé suspedido

S27B307915

S27B307915

Aquitania, bidé suspendido adosado a pared, con un orificio para grifería y con juego de fijación oculta.
Aquitania, wall-hung back-to-wall bidet, with one tap hole and concealed fixing kit.

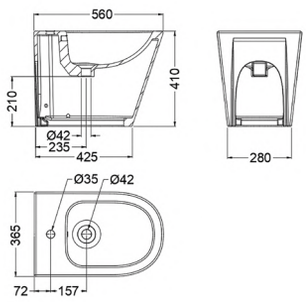

Bidé back to wall

S27B307898

S27B307898

Aquitania, bidé adosado a pared, con un orificio para grifería y con juego de fijación oculta.
Aquitania, back-to-wall bidet with one tap hole and concealed fixing kit.

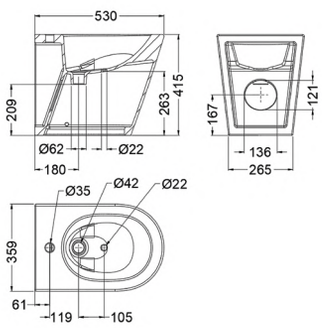

Bidé con duchita

S27B309984

S27B309984

N

Aquitania, bidé adosado a pared, con un orificio para grifería monomando con duchita.
Aquitania, back-to-wall bidet with one tap hole for single-lever bidet mixer with hand spray.

Recomendaciones Recommendations

SAAR313707

SAAR313707

RS Block, bastidor empotrable, de 90mm de profundidad, con cisterna para inodoros suspendidos y empotrables.
RS Block, built-in frame, 90mm deep, with a cistern for wall-hung and built-in toilets.

SAAR313706

SAAR313706

RS Block, bastidor empotrable, de 120mm de profundidad, con cisterna para inodoros suspendidos y empotrables.
RS Block, built-in frame, 120 mm deep, with a cistern for wall-hung and built-in toilets.

SAAR313708

SAAR313708

RS Block, cisterna empotrada para inodoros empotrables.
RS Block, a built-in cistern for wall-hung toilets.

Complementos Accessories

Pulsador de doble descarga en acabado cromo para tanque de inodoro completo.
Double-flush push-button for a complete toilet cistern.

Cromo Chrome	SAAZ309347
Negro mate Black matte	SAAZ313629
Níquel cepillado Brushed nickel	SAAZ313632
Oro Cepillado Brushed gold	SAAZ313630
Cobre Cepillado Brushed copper	SAAZ313631
Grafito Cepillado Brushed graphite	SAAZ313633

Fijación de Ø46 mm para tapa y taza de inodoros S27A309389, S27A308745 y S27A310479 de la serie Aquitania.
Ø46 mm fixing for toilet seat cover and bowl S27A309389, S27A308745 and S27A310479 of the Aquitania.

Acero cepillado Brushed steel	SAAZ310554
Negro mate Black matte	SAAZ313642
Oro Cepillado Brushed gold	SAAZ313644
Cobre Cepillado Brushed copper	SAAZ313646
Grafito Cepillado Brushed graphite	SAAZ313649

Fijación de Ø50 mm para tapa y taza de inodoros S27A308746, S27A311851 y S27A308742 de la serie Aquitania y S29A307918 y S29A307917 de la serie Doria.
Ø50 mm fixing for toilet seat cover and bowl S27A308746, S27A311851 and S27A308742 of the Aquitania and S29A307918 and S29A307917 of the Doria.

Acero cepillado Brushed steel	SAAZ310555
Negro mate Black matte	SAAZ313659
Oro Cepillado Brushed gold	SAAZ313660
Cobre Cepillado Brushed copper	SAAZ313661
Grafito Cepillado Brushed graphite	SAAZ313662

Recambios Spare parts

Modelo Model	Válvula descarga Discharge mechanism	Válvula alimentación Water inlet	Pulsador Push button	Codo Elbow	Fijaciones cisterna Cistern fixation	Fijaciones suelo | pared Floor | wall fixations	Embellecedor Hole cover	Taza WC bowl	Tanque WC cistern	Tapa y asiento Lid and seat
S27A308745	SAAZ309345	SAAZ309344	SAAZ309347	SAAZ309351	SAAZ313911	SAAZ309349		S27R308711	S27R308709	S27R308710
S27A309389	SAAZ309345	SAAZ309505	SAAZ309347	SAAZ309351	SAAZ313911	SAAZ309349		S27R308711	S27R309388	S27R308710
S27A308746						SAAZ309350		S27R308712		S27R308722
S27A308742						SAAZ309349		S27R308713		S27R308723
S27A311994	SAAZ309345	SAAZ309344	SAAZ309347	SAAZ309351	SAAZ313911	SAAZ309349		S27R311998	S27R308709	S27R308710
S27A311851	SAAZ309345	SAAZ309344	SAAZ309347	SAAZ310656	SAAZ313911	SAAZ309349		S27R311852	S27R308709	S27R308722
S27A311860	SAAZ309345	SAAZ311044	SAAZ309347	SAAZ309351	SAAZ313911	SAAZ309349		S27R311819	S27R311814	S27R311816
S27A311996						SAAZ309350		S27R311999		S27R308722
S27A311997						SAAZ309349		S27R312000		S27R308723
S27B307898						SAAZ309349	SAAZ309353			
S27B307915						SAAZ309350	SAAZ309353			

ALMA

Los baños más vanguardistas se visten con ALMA, una colección de geometría depurada, que da lugar a líneas equilibradas que transforman los baños en espacios elegantes y armoniosos. Esta colección de **ramonsoler** es la elección perfecta para aquellos que desean convertir su baño en un oasis de bienestar y confort, donde el arte del diseño se encuentra con la funcionalidad y la vanguardia.

The most avant-garde bathrooms are dressed up with ALMA, a collection of refined geometry, which gives rise to balanced lines that transform bathrooms into elegant and harmonious spaces. This **ramonsoler** collection is the perfect choice for those who wish to turn their bathroom into an oasis of well-being and comfort, where the art of design meets functionality and avant-garde.

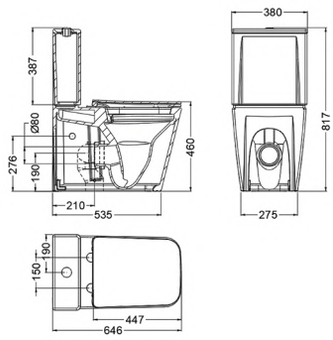

Inodoro completo con alimentación inferior

S28A308743

S28A308743

Alma, inodoro completo adosado a pared y **alimentación inferior**. Con sistema **Rimless**, doble descarga 3/4,5 litros, tapa caída amortiguada y sistema Clip Off.

Alma, complete back-to-wall toilet with **bottom inlet**, **Rimless** system, 3/4.5-litre dual flush, soft-close seat and Clip Off system.

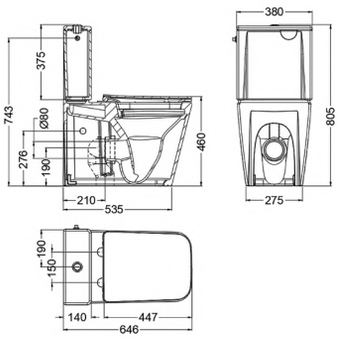

Inodoro completo con alimentación superior

S28A309503

S28A309503

Alma, inodoro completo adosado a pared y **alimentación superior**. Con sistema **Rimless**, doble descarga 3/4,5 litros, tapa caída amortiguada y sistema Clip Off.

Alma, complete back-to-wall toilet with **top inlet**, **Rimless** system, 3/4.5-litre dual flush, soft-close seat and Clip Off system.

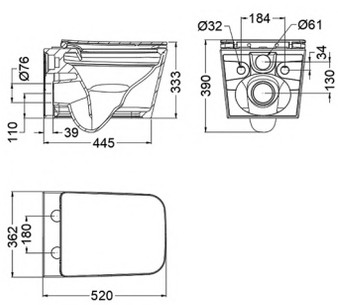

Inodoro empotrado suspendido

S28A308744

S28A308744

Alma, inodoro suspendido adosado a pared. Con salida horizontal, sistema **Rimless**, tapa caída amortiguada y sistema Clip Off.

Alma, wall-hung back-to-wall toilet. With horizontal outlet, **Rimless** system, soft-close seat and Clip Off system.

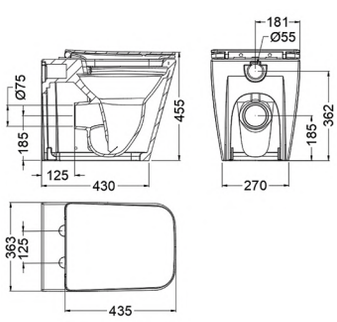

Inodoro adosado a pared

S28A308747

S28A308747

Alma, inodoro adosado a pared. Con sistema **Rimless**, tapa caída amortiguada y sistema Clip Off.

Alma, back-to-wall toilet. With **Rimless** system, soft-close seat cover and Clip Off system.

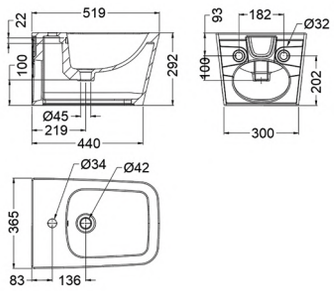

Bidé suspendido

S28B307922
S28B307922

Alma, bidé suspendido, con un orificio para grifería y con juego de fijación oculta.
Alma, wall-hung bidet with one tap hole and concealed fixing kit.

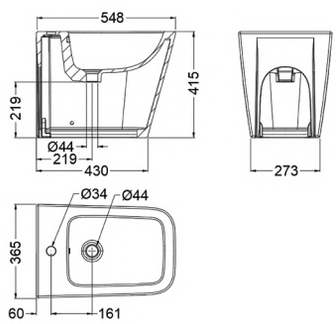

Bidé back to wall

S28B307920
S28B307920

Alma, bidé adosado a pared, con un orificio para grifería y con juego de fijación oculta.
Alma, back-to-wall bidet with one tap hole and concealed fixing kit.

Recomendaciones Recommendations

SAAR313707
SAAR313707

RS Block, bastidor empotrable, de 90mm de profundidad, con cisterna para inodoros suspendidos y empotrables.
RS Block, built-in frame, 90mm deep, with a cistern for wall-hung and built-in toilets.

SAAR313706
SAAR313706

RS Block, bastidor empotrable, de 120mm de profundidad, con cisterna para inodoros suspendidos y empotrables.
RS Block, built-in frame, 120 mm deep, with a cistern for wall-hung and built-in toilets.

SAAR313708
SAAR313708

RS Block, cisterna empotrada para inodoros empotrables.
RS Block, a built-in cistern for wall-hung toilets.

Complementos Accessories

Pulsador de doble descarga en acabado cromo para tanque de inodoro completo.
Double-flush push-button for a complete toilet cistern.

Cromo Chrome	SAAZ309347
Negro mate Black matte	SAAZ313629
Níquel cepillado Brushed nickel	SAAZ313632
Oro Cepillado Brushed gold	SAAZ313630
Cobre Cepillado Brushed copper	SAAZ313631
Grafito Cepillado Brushed graphite	SAAZ313633

Fijación de Ø46 mm para tapa y taza de inodoros S28A308743, S28A309503 y S28A308747 de la serie Alma.
Ø46 mm fixing for toilet seat cover and bowl S28A308743, S28A309503 and S28A308747 of the Alma series.

Acero cepillado Brushed steel	SAAZ310553
Negro mate Black matte	SAAZ313634
Oro Cepillado Brushed gold	SAAZ313635
Cobre Cepillado Brushed copper	SAAZ313637
Grafito Cepillado Brushed graphite	SAAZ313639

Fijación de Ø65 mm para tapa y taza de inodoro S28A308744 de la serie Alma.
Ø65 mm fixing for toilet seat cover and bowl S28A308744 of the Alma series.

Acero cepillado Brushed steel	SAAZ310552
Negro mate Black matte	SAAZ313663
Oro Cepillado Brushed gold	SAAZ313664
Cobre Cepillado Brushed copper	SAAZ313665
Grafito Cepillado Brushed graphite	SAAZ313666

Recambios Spare parts

Modelo Model	Válvula descarga Discharge mechanism	Válvula alimentación Water inlet	Pulsador Push button	Codo Elbow	Fijaciones cisterna Cistern fixation	Fijaciones suelo | pared Floor | wall fixations	Embellecedor Hole cover	Taza Wc bowl	Tanque Wc cistern	Tapa y asiento Lid and seat
S28A308743	SAAZ309345	SAAZ309344	SAAZ309347	SAAZ310655	SAAZ313911	SAAZ309349		S28R308716	S27R308709	S28R308715
S28A309503	SAAZ309345	SAAZ309505	SAAZ309347	SAAZ310655	SAAZ313911	SAAZ309349		S28R308716	S27R309388	S28R308715
S28A308744								S28R308717		S28R308724
S28A308747						SAAZ309349		S28R308718		S28R308715
S28B307920						SAAZ309349	SAAZ309353			
S28B307922						SAAZ309350	SAAZ309353			

DORIA

Encarna la excelencia en diseño funcional y comodidad para el usuario contemporáneo. Diseñada con un enfoque claro en brindar una experiencia óptima en el baño, esta serie ofrece inodoros y bidés modernos que fusionan un estilo elegante con funcionalidades innovadoras. Están diseñados para ser fácilmente accesibles y de uso intuitivo, atendiendo a las necesidades de los usuarios más exigentes.

DORIA embodies excellence in functional design and comfort for the contemporary user. Designed with a clear focus on providing an optimal bathroom experience, this series offers modern toilets and bidets that fuse elegant styling with innovative functionalities. They are designed to be easily accessible and intuitive to use, catering to the needs of the most demanding users.

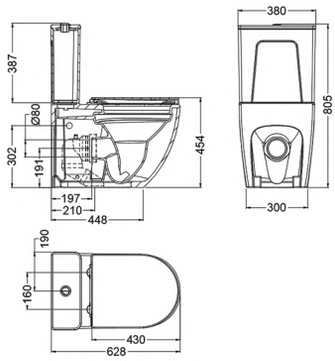

Inodoro completo con alimentación inferior

S29A307917

S29A307917

Doria, inodoro completo adosado a pared y **alimentación inferior**. Con sistema **Rimless**, doble descarga 3/4,5 litros, tapa caída amortiguada y sistema Clip Off.

Doria, complete back-to-wall toilet with **bottom inlet**, **Rimless** system, 3/4.5-litre dual flush, soft-close seat and Clip Off system.

Complementos Accessories

Pulsador de doble descarga en acabado cromo para tanque de inodoro completo.
Double-flush push-button for a complete toilet cistern.

Cromo Chrome	SAAZ309347
Negro mate Black matte	SAAZ313629
Níquel cepillado Brushed nickel	SAAZ313632
Oro Cepillado Brushed gold	SAAZ313630
Cobre Cepillado Brushed copper	SAAZ313631
Grafito Cepillado Brushed graphite	SAAZ313633

Fijación de Ø50 mm para tapa y taza de inodoros S27A308746, S27A311851 y S27A308742 de la serie Aquitania y S29A307918 y S29A307917 de la serie Doria.
Ø50 mm fixing for toilet seat cover and bowl S27A308746, S27A311851 and S27A308742 of the Aquitania series and S29A307918 and S29A307917 of the Doria series.

Acero cepillado Brushed steel	SAAZ310555
Negro mate Black matte	SAAZ313659
Oro Cepillado Brushed gold	SAAZ313660
Cobre Cepillado Brushed copper	SAAZ313661
Grafito Cepillado Brushed graphite	SAAZ313662

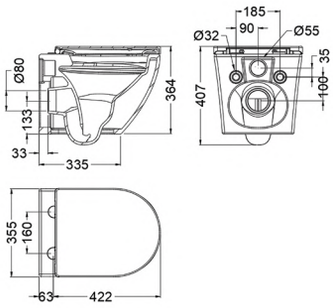

Inodoro empotrado suspendido

S29A307918

S29A307918

Doria, inodoro suspendido. Con salida horizontal, sistema **Rimless**, tapa caída amortiguada y sistema Clip Off.

Doria, wall-hung toilet with horizontal outlet, **Rimless** system, soft-close seat and Clip Off system.

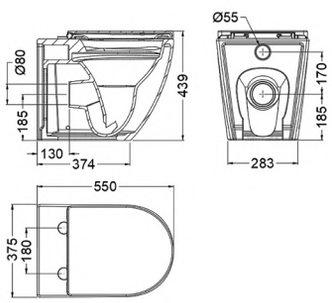

Inodoro adosado a pared

S29A308815

S29A308815

Doria, inodoro adosado a pared. Con sistema **Rimless**, tapa caída amortiguada y sistema Clip Off.

Doria, back-to-wall toilet. With **Rimless** system, soft-close seat cover and Clip Off system.

Recomendaciones Recommendations

SAAR313707

SAAR313707

RS Block, bastidor empotrable, de 90mm de profundidad, con cisterna para inodoros suspendidos y empotrables.

RS Block, built-in frame, 90mm deep, with a cistern for wall-hung and built-in toilets.

SAAR313706

SAAR313706

RS Block, bastidor empotrable, de 120mm de profundidad, con cisterna para inodoros suspendidos y empotrables.

RS Block, built-in frame, 120 mm deep, with a cistern for wall-hung and built-in toilets.

SAAR313708

SAAR313708

RS Block, cisterna empotrada para inodoros empotrables.

RS Block, a built-in cistern for wall-hung toilets.

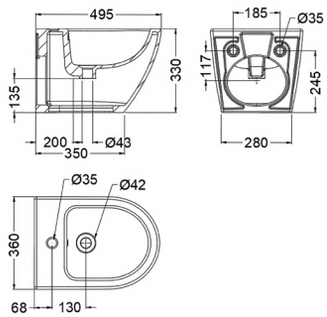

Bidé suspendido

S29B307919

S29B307919

Doria, bidé suspendido adosado a pared, con un orificio para grifería y con juego de fijación oculta.

Doria, wall-hung back-to-wall bidet with one tap hole and concealed fixing kit.

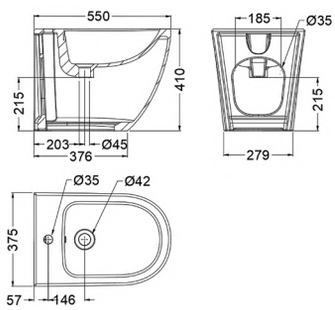

Bidé back to wall

S29B308817

S29B308817

Doria, bidé adosado a pared, con un orificio para grifería y con juego de fijación oculta.

Doria, back-to-wall bidet with one tap hole and concealed fixing kit.

Recambios Spare parts

Modelo Model	Válvula descarga Discharge mechanism	Válvula alimentación Water inlet	Pulsador Push button	Codo Elbow	Fijaciones cisterna Cistern fixation	Fijaciones suelo | pared Floor | wall fixations	Embellecedor Hole cover	Taza Wc bowl	Tanque Wc cistern	Tapa y asiento Lid and seat
S29A307917	SAAZ309345	SAAZ309344	SAAZ309347	SAAZ310656	SAAZ313912	SAAZ309510		S29R308813	S29R308811	S29R308812
S29A307918						SAAZ309511		S29R308814		S29R308812
S29A308815						SAAZ309510		S29R308816		S29R309455
S29B308817						SAAZ309510	SAAZ310652			
S29B307919						SAAZ309511	SAAZ310652			

RS BLOCK

- Instalación rápida y sencilla.
- Regulación patas extensibles hasta 200 mm.
- Codo evacuación con salida orientable.
- Protección anticorrosión de la estructura.
- Descarga eficiente con ahorro de agua hasta 2,6 L.
- Fácil manipulación del mecanismo de descarga.

RS Block es el bastidor empotrable de **ramonsoler** diseñado para la instalación de inodoros suspendidos y empotrables, una solución técnica que combina resistencia estructural, eficiencia en el consumo de agua y facilidad de montaje. Disponible en versiones de 90 mm y 120 mm de profundidad, se adapta a diferentes necesidades de instalación y permite una integración limpia, segura y funcional dentro del espacio de baño.

Su cisterna incorpora un sistema orientado al ahorro de agua, con la posibilidad de reducir el caudal de descarga hasta 2,6 litros, favoreciendo un consumo más eficiente sin renunciar a la funcionalidad. Además, cuenta con certificación UNE-EN 14055, lo que garantiza el cumplimiento de los estándares técnicos aplicables a este tipo de sistemas.

RS Block destaca por su carácter versátil, ya que puede utilizarse tanto con inodoros de **ramonsoler** como con modelos de otros fabricantes, aportando flexibilidad al instalador y al prescriptor. Su estructura ha sido diseñada para soportar cargas superiores a 400 kg, ofreciendo seguridad, estabilidad y fiabilidad en el uso diario. El bastidor incorpora un revestimiento anticorrosión y un tubo estructural pintado en azul anticorrosión, pensado para prolongar la vida útil del conjunto incluso en entornos exigentes.

Para facilitar el proceso de instalación, RS Block permite el ajuste en suelo con una regulación de altura de 0 a 200 mm, así como la orientación de la salida del codo hacia la derecha o la izquierda. Su funcionamiento a 3,2 bares completa una solución robusta, práctica y fiable para proyectos de baño actuales.

- Quick and easy installation.
- Adjustable legs extending up to 200 mm.
- Drain elbow with adjustable outlet.
- Corrosion-resistant frame.
- Efficient flush saving up to 2.6 L of water.
- Easy operation of the discharge mechanism.

RS Block is the concealed installation frame by **ramonsoler**, designed for wall-hung and built-in toilets. It is a technical solution that combines structural resistance, water-saving efficiency and easy installation. Available in 90 mm and 120 mm versions, it adapts to different installation requirements and allows for clean, safe and functional integration within the bathroom space.

Its cistern incorporates a water-saving system, with the option to reduce the flush volume to 2.6 litres, promoting more efficient consumption without compromising functionality. It is also UNE-EN 14055 certified, ensuring compliance with the technical standards applicable to this type of system.

RS Block stands out for its versatility, as it can be used with both **ramonsoler** toilets and models from other manufacturers, offering greater flexibility for installers and specifiers. Its structure has been designed to withstand loads of over 400 kg, providing safety, stability and reliability in everyday use. The frame features an anti-corrosion coating and a structural tube painted in anti-corrosion blue, designed to extend the service life of the unit, even in demanding environments.

To simplify installation, RS Block allows floor adjustment with a height regulation range from 0 to 200 mm, as well as right or left orientation of the elbow outlet. Operation at 3.2 bar completes a robust, practical and reliable solution for contemporary bathroom projects.

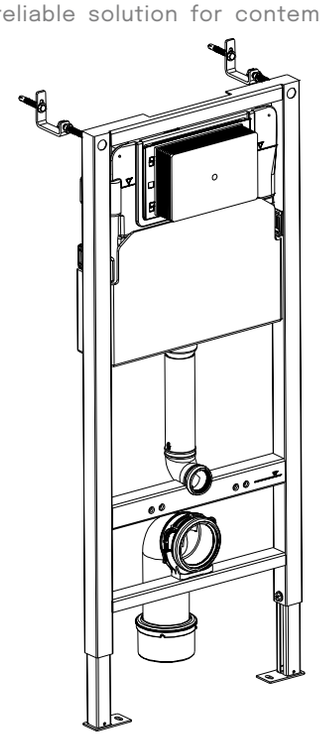

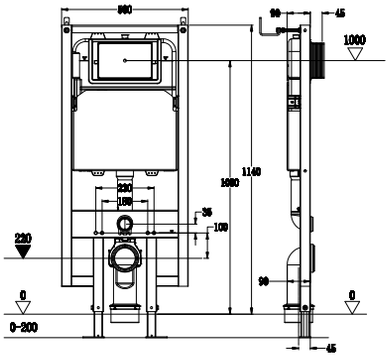

SAAR313707

SAAR313707

N

RS Block, bastidor empotrable, de 90mm de profundidad, con cisterna para inodoros suspendidos y empotrables.
RS Block, built-in frame, 90mm deep, with a cistern for wall-hung and built-in toilets.

Servicio estimado octubre 2026
Estimated availability October 2026

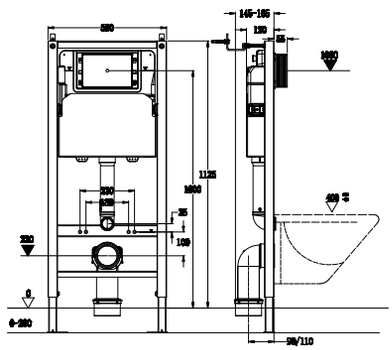

SAAR313706

SAAR313706

N

RS Block, bastidor empotrable, de 120mm de profundidad, con cisterna para inodoros suspendidos y empotrables.
RS Block, built-in frame, 120 mm deep, with a cistern for wall-hung and built-in toilets.

Servicio estimado octubre 2026
Estimated availability October 2026

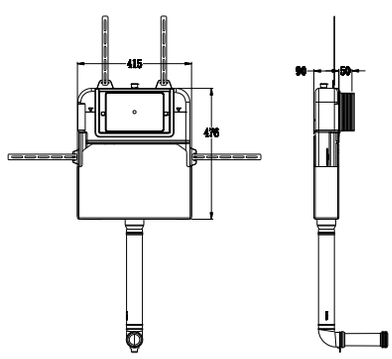

SAAR313708

SAAR313708

N

RS Block, cisterna empotrada para inodoros empotrables.
RS Block, a built-in cistern for wall-hung toilets.

Servicio estimado octubre 2026
Estimated availability October 2026

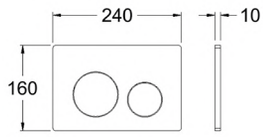

SAAZ313743
SAAZ313743
Cromo Chrome
N

SAAZ313746
SAAZ313746
Negro mate Black matte
N

SAAZ314282
SAAZ314282
Níquel cepillado Brushed nickel
N

SAAZ313745
SAAZ313745
Oro Cepillado Brushed gold
N

SAAZ313748
SAAZ313748
Grafito Cepillado Brushed graphite
N

SAAZ313744
SAAZ313744
Cobre Cepillado Brushed copper
N

Pulsador doble redondo de ABS para descarga en bastidores RS Block.
Round ABS dual-button flush for RS Block frames.

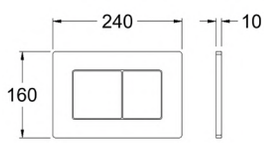

SAAZ314222
SAAZ314222
Cromo Chrome
N

SAAZ314223
SAAZ314223
Negro mate Black matte
N

SAAZ314283
SAAZ314283
Níquel cepillado Brushed nickel
N

SAAZ314224
SAAZ314224
Oro Cepillado Brushed gold
N

SAAZ314225
SAAZ314225
Grafito Cepillado Brushed graphite
N

SAAZ314233
SAAZ314233
Cobre Cepillado Brushed copper
N

Pulsador doble rectangular de ABS para descarga en bastidores RS Block.
Rectangular ABS dual-button flush for RS Block frames.

N SHINY BASIN

Con una presencia sofisticada, este lavabo redondo de sobre encimera está fabricado en acero inoxidable, un material excepcional que ofrece máxima resistencia a la corrosión, higiene absoluta y alta durabilidad. Incorpora una válvula de desagüe para una instalación limpia y funcional. Una solución fiable, eficiente y sostenible, concebida para responder incluso en entornos exigentes. Disponible en cuatro acabados Quality Finish: Inox, oro cepillado, cobre cepillado y grafito.

With a sophisticated design, this round countertop washbasin is made from stainless steel, an exceptional material that offers maximum resistance to corrosion, absolute hygiene and high durability. It features a drain valve for a clean and functional installation. A reliable, efficient and sustainable solution, designed to perform even in demanding environments. Available in four Quality Finish finishes: stainless steel, brushed gold, brushed copper and graphite.

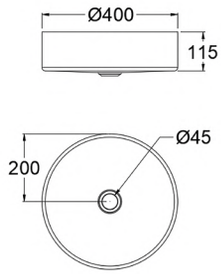

S33L313919 N
S33L313919 Inox Cepillado Brushed stainless steel

S33L313922 N
S33L313922 Oro Cepillado Brushed gold

S33L313921 N
S33L313921 Grafito Cepillado Brushed graphite

S33L313920 N
S33L313920 Cobre Cepillado Brushed copper

Shiny Basin, lavabo redondo de sobre encimera de Ø400mm, de acero inoxidable con válvula de desagüe incorporada.
Shiny Basin, a round Ø400mm countertop washbasin made of stainless steel with a built-in drain valve.

Servicio estimado octubre 2026
Estimated availability October 2026

Complementos Accessories

Shiny Basin, válvula de desagüe para lavabo redondo sobre encimera.
Shiny Basin, drain valve for a round countertop washbasin.

Inox Cepillado Brushed stainless steel	S33R313970
Oro Cepillado Brushed gold	S33R313973
Grafito Cepillado Brushed graphite	S33R313972
Cobre Cepillado Brushed copper	S33R313971

KENDRA

Despliega toda su elegancia natural en los espacios de baño, con un diseño sinuoso de líneas depuradas y formas orgánicas. Los lavabos KENDRA están formados por una sola pieza de líneas curvas. Esta serie ofrece cuatro tipos de lavabos: uno de ellos es circular, el otro es ovalado y los otros dos lavabos tienen una combinación de líneas curvas y rectas, e incluyen un agujero para instalar el grifo.

It unfolds all its natural elegance in bathroom spaces, with a sinuous design of refined lines and organic shapes. The KENDRA washbasins are made up of a single piece with curved lines. This series offers four types of washbasins: one of them is circular, the other is oval and the other two washbasins have a combination of curved and straight lines, and include a hole to install the tap.

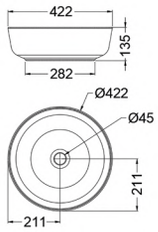

S31L307925

S31L307925

Kendra, lavabo redondo sobre encimera, sin orificio de grifería.
Kendra, round countertop basin without tap hole.

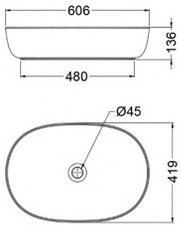

S31L307900

S31L307900

Kendra, lavabo ovalado sobre encimera, sin orificio de grifería.
Kendra, oval countertop basin without tap hole.

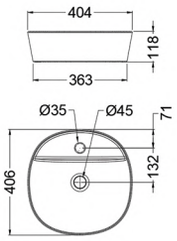

S31L307928

S31L307928

Kendra, lavabo ovalado sobre encimera, con orificio de grifería.
Kendra, oval countertop basin with tap hole.

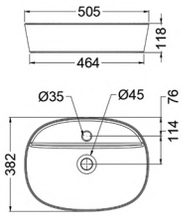

S31L307929

S31L307929

Kendra, lavabo ovalado alargado sobre encimera, con orificio de grifería.
Kendra, elongated oval countertop basin with tap hole.

KAISER

Con diferentes modelos de lavabos de sobre encimera, KAISER se caracteriza por su estética elegante, adaptable a cualquier estilo. Sus dimensiones y características son idóneas para combinar con los muebles de lavabo más actuales y las últimas tendencias en espacios de baño, desde la más minimalista hasta la más sosfiticada.

With different washbasin models over countertop, KAISER is characterised by its elegant aesthetics, adaptable to any style. Its dimensions and characteristics are ideal for combining with the most up-to-date washbasin furniture and the latest trends in bathroom spaces, from the most minimalist to the most baroque.

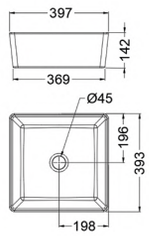

S30L307926

S30L307926

Kaiser, lavabo cuadrado sobre encimera, sin orificio de grifería.
Kaiser, square countertop basin without tap hole.

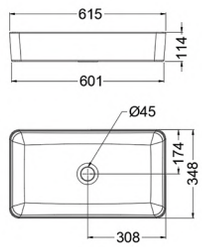

S30L307927

S30L307927

Kaiser, lavabo rectangular sobre encimera, sin orificio de grifería.
Kaiser, rectangular countertop basin without tap hole.

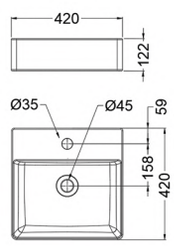

S30L307896

S30L307896

Kaiser, lavabo cuadrado sobre encimera, con orificio de grifería.
Kaiser, square countertop basin with tap hole.

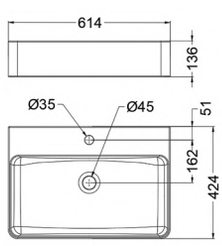

S30L307895

S30L307895

Kaiser, lavabo rectangular sobre encimera, con orificio de grifería.
Kaiser, rectangular countertop basin with tap hole.

N RS SMART

- Control independiente de las dos salidas de agua.
- Cartucho termostático de alta precisión y confort.
- Botones ergonómicos de doble función: pulsador on/off y regulación de caudal (desde el 60 al 100%).
- Repisa de vidrio templado de alta seguridad.

RS Smart amplía su gama con una nueva columna de ducha termostática que incorpora la alta tecnología y funcionalidad de **ramonsoler**.

Esta columna de ducha termostática de 2 vías equipada con el sistema de control inteligente RS Smart, permite seleccionar de forma independiente el rociador y la teleducha mediante dos botones de doble función: apertura y cierre, y la regulación individual del caudal del 60% al 100%.

El conjunto incorpora un cartucho termostático **ramonsoler** de alta precisión que garantiza una temperatura constante durante la ducha, ofreciendo un gran confort al usuario.

RS Smart integra una amplia superficie de vidrio templado oscuro de alta seguridad, con unas medidas de 351 mm x 176 mm de profundidad, que actúa como repisa para productos de higiene personal, aportando funcionalidad y diseño en una única solución.

- Independent control of the two water outlets.
- High-precision, comfort-oriented thermostatic cartridge.
- Ergonomic dual-function buttons: on/off switch and flow rate control (from 60 to 100 per cent).
- High-security tempered glass shelf.

RS Smart is expanding its range with a new thermostatic shower column that incorporates **ramonsoler**'s cutting-edge technology and functionality.

This 2-way thermostatic shower column, equipped with the RS Smart intelligent control system, allows the overhead shower and hand shower to be selected independently via two dual-function buttons: on and off, and individual flow rate adjustment from 60% to 100%.

The unit incorporates a high-precision **ramonsoler** thermostatic cartridge that guarantees a constant temperature throughout the shower, offering the user a high level of comfort.

RS Smart features a wide surface made of dark, high-safety tempered glass, measuring 351 mm x 176 mm in depth, which serves as a shelf for personal hygiene products, combining functionality and design in a single solution.

85TC201RP280
85D312574
85TSC201+DN132D+RP280+4914Q3+2471C

N

85TC201RP280NM
85D313161
85TSC201NM+DN133DNM+RP280NM+2874G3NM+2471CNM

N

RS Smart, columna de ducha termostática de 2 vías con teleducha y rociador redondo Ø280 mm.
RS Smart, 2-way thermostatic shower column with hand shower and round showerhead Ø280 mm.

Servicio estimado octubre 2026
Estimated availability October 2026

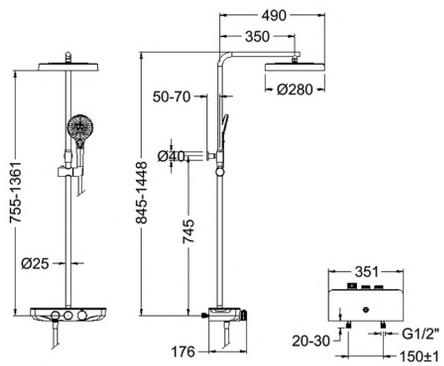

Complementos Accessories

Rociador redondo Ø280 mm.
Round showerhead Ø280 mm.

Cromo Chrome	RP280 99Z313251
Negro mate Black matte	RP280NM 99Z313253

Ducha de mano ABS de 3 funciones
3-function ABS hand shower

Cromo Chrome	2874G3 99Z313254
Negro mate Black matte	2874G3NM 99Z313255

Soporte de ducha ABS ajustable para teleducha.
Adjustable ABS shower holder for a hand-held shower.

Cromo Chrome	SD2502 AAZ313954
Negro mate Black matte	SD2502NM AAZ313955

N BLAUTHERM

NÍQUEL CEPILLADO
BRUSHED NICKEL

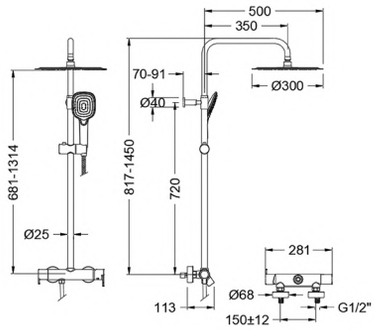

937415RM300NC

94D313553

932805SNC+DN132DNC+RM300IC+4914Q3NC+2475CNC

Blautherm, columna de ducha telescópica monomando con rociador de Ø300mm.

Blautherm, telescopic single-lever shower column with Ø300 mm showerhead.

Servicio estimado octubre 2026
Estimated availability October 2026

N

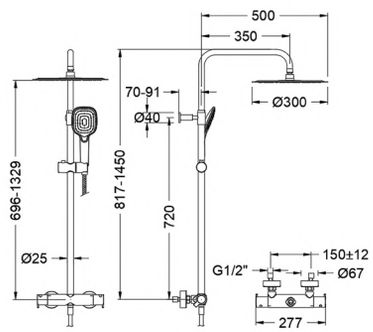

945412Q3RM300NC

94D313529

941202SNC+DN132DNC+RM300NC+4914Q3NC+2475CNC

Blautherm, columna de ducha telescópica termostática con rociador de Ø300mm.

Blautherm, telescopic shower column thermostatic with Ø300mm shower head.

Servicio estimado octubre 2026
Estimated availability October 2026

N

N HIDROTERAPIA

GRAFITO · INOX CEPILLADO
GRAPHITE · BRUSHED STAINLESS STEEL

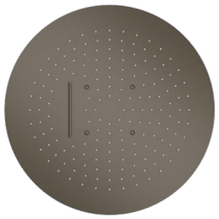

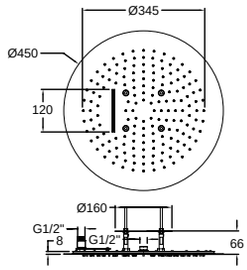

RE2450GR
99Z313915 Grafito Cepillado Brushed graphite

N

Rociador empotrado redondo con cascada de Ø450mm.
Recessed round with Ø450mm waterfall.

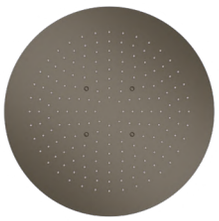

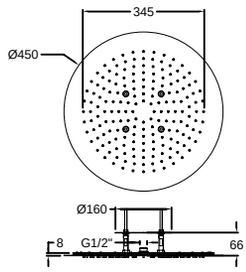

RE1450GR
99Z313916 Grafito Cepillado Brushed graphite

N

Rociador empotrado redondo de Ø450mm.
Recessed round Ø450mm showerhead.

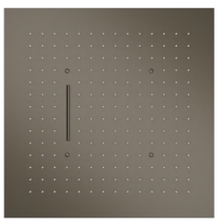

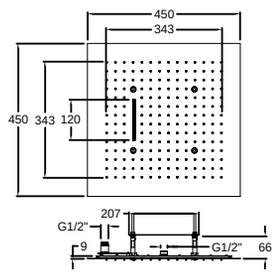

RE2K450GR
99Z311567 Grafito Cepillado Brushed graphite

N

Rociador empotrado cuadrado con cascada de Ø450mm.
Square recessed with Ø450mm waterfall.

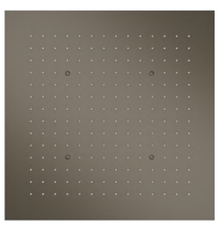

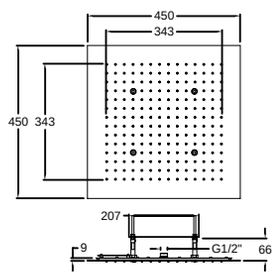

RE1K450GR
99Z304646 Grafito Cepillado Brushed graphite

N

Rociador empotrado cuadrado de 450mm.
Square recessed 450mm showerhead.

Jets

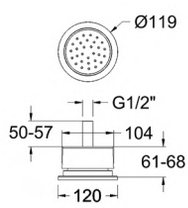

987202GR
99Z313913 Grafito Cepillado Brushed graphite

N

987202IC
99Z314297 Inox Cepillado Brushed stainless steel

N

Ducha lateral cilíndrica
Round side jet.

Servicio estimado octubre 2026
Estimated availability October 2026

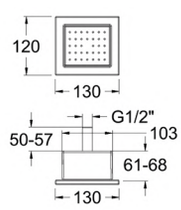

477202GR
99Z313914 Grafito Cepillado Brushed graphite

N

477202IC
99Z314298 Inox Cepillado Brushed stainless steel

N

Ducha lateral cuadrada.
Square side jet.

Servicio estimado octubre 2026
Estimated availability October 2026

Tríada

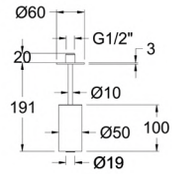

BV10RT100GR
99H314264
BV10GR+RT100GR — **Grafito Cepillado** Brushed graphite

Conjunto de brazo de techo con rociador cilíndrico de 100 mm.
Set of ceiling arm with cylindrical 100 mm showerhead.

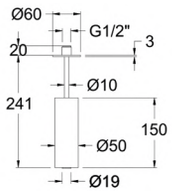

BV10RT150GR
99H314265
BV10GR+RT150GR — **Grafito Cepillado** Brushed graphite

Conjunto de brazo de techo con rociador cilíndrico de 150 mm.
Set of ceiling arm with cylindrical 150 mm showerhead.

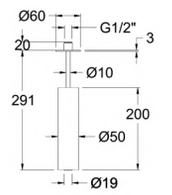

BV10RT200GR
99H314266
BV10GR+RT200GR — **Grafito Cepillado** Brushed graphite

BV10RT200IC
99H314289
BV10IC+RT200IC — **Inox Cepillado** Brushed stainless steel

Conjunto de brazo de techo con rociador cilíndrico de 200 mm.
Set of ceiling arm with cylindrical 200 mm showerhead.

Servicio estimado octubre 2026
Estimated availability October 2026

Kubic

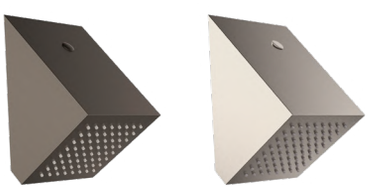

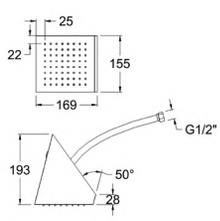

RIK02GR
99Z313918 — **Grafito Cepillado** Brushed graphite

RIK02IC
99Z314290 — **Inox Cepillado** Brushed stainless steel

Rociador de pared cuadrado.
Square wall showerhead.

Servicio estimado octubre 2026
Estimated availability October 2026

Tube

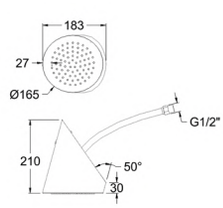

RIR02GR
99Z313923 — **Grafito Cepillado** Brushed graphite

RIR02IC
99Z314291 — **Inox Cepillado** Brushed stainless steel

Rociador de pared cilíndrico.
Cylindrical wall showerhead.

Servicio estimado octubre 2026
Estimated availability October 2026

Artemisa

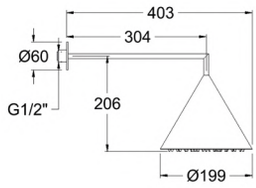

RCON300GR
99Z314267 **Grafito Cepillado** Brushed graphite

RCON300IC
99Z314292 **Inox Cepillado** Brushed stainless steel

Conjunto de brazo de pared con rociador cónico de Ø200mm.
Set of wall arm with conical Ø200mm showerhead.

Servicio estimado octubre 2026
Estimated availability October 2026

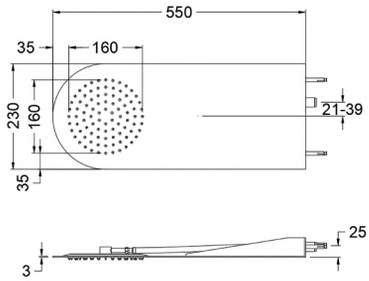

RR02GR
99Z313924 **Grafito Cepillado** Brushed graphite

RR02IC
99Z314293 **Inox Cepillado** Brushed stainless steel

Rociador de pared con efecto lluvia.
Wall showerhead with rain effect.

Servicio estimado octubre 2026
Estimated availability October 2026

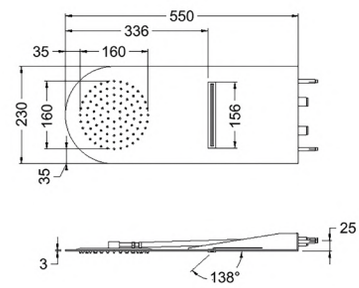

RCR02GR
99Z313925 **Grafito Cepillado** Brushed graphite

RCR02IC
99Z314294 **Inox Cepillado** Brushed stainless steel

Rociador de pared con efecto lluvia y cascada.
Wall showerhead with rain and waterfall effect.

Servicio estimado octubre 2026
Estimated availability October 2026

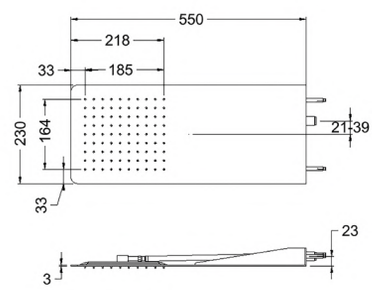

RRK02GR
99Z313926 **Grafito Cepillado** Brushed graphite

RRK02IC
99Z314295 **Inox Cepillado** Brushed stainless steel

Rociador de pared cilindrico.
Cylindrical wall showerhead.

Servicio estimado octubre 2026
Estimated availability October 2026

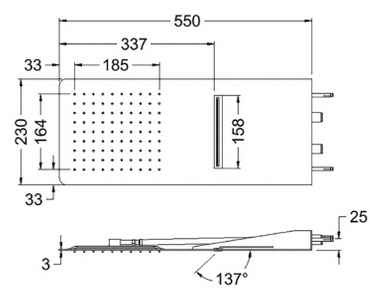

RCRK02GR
99Z313927 **Grafito Cepillado** Brushed graphite

RCRK02IC
99Z314296 **Inox Cepillado** Brushed stainless steel

Rociador de pared con efecto lluvia y cascada.
Wall showerhead with rain and waterfall effect.

Servicio estimado octubre 2026
Estimated availability October 2026

NERGOS

ACCESORIOS DE BAÑO
BATHROOM ACCESSORIES

Escobillero con tapa
Toilet brush holder with lid

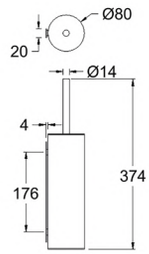

ESCOCU01 N
99Z313777 Cromo Chrome

ESCOCU01NM N
99Z313778 Negro mate Black matte

ESCOCU01IC N
99Z313779 Inox Cepillado Brushed stainless steel

ESCOCU01OC N
99Z313780 Oro Cepillado Brushed gold

ESCOCU01GR N
99Z313785 Grafito Cepillado Brushed graphite

ESCOCU01CUC N
99Z313781 Cobre Cepillado Brushed copper

Ergos, escobillero con tapa. Apto para instalación a suelo o montaje mural.
Ergos, toilet brush holder with lid. Suitable for floor-mounted or wall-mounted installation.

Servicio estimado octubre 2026
Estimated availability October 2026

Dosificador de jabón
Soap dispenser

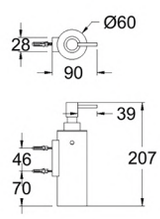

DISP01 N
99Z313797 Cromo Chrome

DISP01NM N
99Z313799 Negro mate Black matte

DISP01IC N
99Z313804 Inox Cepillado Brushed stainless steel

DISP01OC N
99Z313806 Oro Cepillado Brushed gold

DISP01GR N
99Z313808 Grafito Cepillado Brushed graphite

DISP01CUC N
99Z313807 Cobre Cepillado Brushed copper

Ergos, dosificador de jabón con instalación mural.
Ergos, wall-mounted soap dispenser.

Servicio estimado octubre 2026
Estimated availability October 2026

Repisa de ducha
Shower shelf

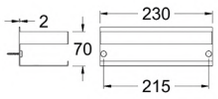

REPI01 N
99Z313788 — Cromo Chrome

REPI01NM N
99Z313789 — Negro mate Black matte

REPI01IC N
99Z313791 — Inox Cepillado Brushed stainless steel

REPI01OC N
99Z313794 — Oro Cepillado Brushed gold

REPI01GR N
99Z313796 — Grafito Cepillado Brushed graphite

REPI01CUC N
99Z313795 — Cobre Cepillado Brushed copper

Ergos, repisa de ducha de 230mm con ranuras de drenaje.
Ergos, 230 mm shower shelf with drainage slots.

Servicio estimado octubre 2026
Estimated availability October 2026

Tirador de mampara
Shower screen handle

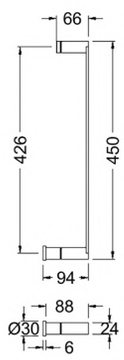

TIMA01 N
99Z313769 — Cromo Chrome

TIMA01NM N
99Z313770 — Negro mate Black matte

TIMA01IC N
99Z313771 — Inox Cepillado Brushed stainless steel

TIMA01OC N
99Z313772 — Oro Cepillado Brushed gold

TIMA01GR N
99Z313774 — Grafito Cepillado Brushed graphite

TIMA01CUC N
99Z313773 — Cobre Cepillado Brushed copper

Ergos, tirador interior/exterior de mampara de ducha.
Ergos, interior/exterior handle for shower screen.

Servicio estimado octubre 2026
Estimated availability October 2026

CONDICIONES DE VENTA

1. Generalidades

La aceptación de un pedido implica por parte del comprador la aceptación de las presentes condiciones generales de venta, salvo acuerdo particular entre ambos mediante estipulaciones precisas incluidas en el texto de aceptación del pedido. Nuestros modelos reflejados en esta Tarifa, podrán ser modificados o eliminados sin previo aviso y sin incurrir en niguna responsabilidad o indemnización, así como sus precios.

2. Precios

Los precios de esta Tarifa se entienden sin impuestos y considerando la mercancía puesta en nuestros almacenes. Los impuestos en vigor se establecerán en cada factura. Los pedidos cuyo importe neto sea superior a 150 € se enviarán a portes pagados dentro del territorio de España (excepto Canarias, Ceuta y Melilla, donde el importe deberá ser superior a 300 €). Los P.V.P. son precios recomendados.

3. Expediciones

Nuestros productos se consideran siempre vendidos en nuestros almacenes y la fecha de expedición es la que figura en nuestra factura. Las mercancías se expiden y viajan únicamente a riesgo (y cuenta) del destinatario, aunque sean enviadas a portes pagados. El destinatario comprobará al recibo de la mercancía el estado de la misma, indicando las posibles anomalías en el albarán del transportista. Declinamos toda responsabilidad en relación con averías o pérdidas de la mercancía por causas del transporte, así como retrasos que puedan producirse por causa del mismo. En caso de error u omisión en una entrega por nuestra parte, nuestra responsabilidad alcanza a reemplazar la pieza no conforme o la entrega de la no remitida.

4. Plazos de entrega

Los pedidos que se reciban sin indicación de fecha de entrega, se servirán en el plazo más breve de tiempo, de acuerdo con nuestras posibilidades de entrega y pudiéndolo hacer en varias expediciones. Los plazos de entrega o de expedición son dados a título orientativo. Por lo tanto, un retraso cualquiera o una expedición fraccionada no será motivo de indemnización o reclamación alguna.

5. Condiciones de pago

Las facturas serán pagadas en un plazo máximo de 60 días fecha factura.

6. Devoluciones

6.1. Cancelación de pedidos:
- El plazo máximo para la cancelación de pedidos es de 24h.
- La cancelación se informa en pedidos@rsramonsoler.com
- Si habiendo realizado la cancelación a tiempo, el producto se entrega, será responsabilidad de ramonsoler y se gestionara via devolución de calidad.
- Si se realiza con posterioridad a las 24h su gestión es via devolución comercial.

6.2. Devolución comercial:
Las devoluciones comerciales tienen los siguientes requisitos:
1. Autorización previa por parte de ramonsoler, mediante emisión de la solicitud de devolución (SD).
2. Envío a fábrica del material a cargo del cliente. IMPRESCINDIBLE indicar el número de SD.
3. No se aceptarán devoluciones comerciales de ningún material descatalogado.
4. No se aceptarán devoluciones comerciales con más de 3 meses de antigüedad.
5. No se aceptará material con signos de haber sido instalado o manipulado.
6. La mercancía deberá llegar a nuestras instalaciones en perfectas condiciones, en caso de no ser así ramonsoler se reserva el derecho de no aceptar la devolución.

6.3. Devoluciones Calidad:
No se admitirá ninguna devolución de material que no haya sido gestionada a través de los canales de comunicación de incidencias correspondiente y autorizada por parte del DEPARTAMENTO DE CALIDAD. Cualquier devolución por motivos de calidad debe ajustarse a las condiciones generarles de garantía expuestas en el apartado 7 de estas condiciones generales.

7. Condiciones generales de garantía ramonsoler

ramonsoler garantiza su grifería durante 5 años ante eventuales defectos estructurales, de material o de fabricación.
Los cartuchos termostáticos, temporizados y mecanismos electrónicos tienen una garantía de 3 años.
Los accesorios (flexos, mandos de ducha, rociadores, soportes, columnas de ducha, etc…) tienen una garantía de 3 años.
Los materiales consumibles y aquellos que se desgastan por el uso ordinario (pilas, filtros, juntas, aireadores, etc…) no están cubiertos por esta garantía, excepto que se demuestren defectos de fabricación.
La fecha de adquisición debe justificarse mediante comprobante de compra.
Para que la garantía sea válida, es necesario en cada caso, la aceptación del defecto por departamento técnico de ramonsoler, quien determinará si realiza la reparación, reposición parcial o total de la pieza.
La eventual reparación o sustitución de componentes del producto afectado, no extiende la ampliación de la Garantía.

Quedan excluidos de la garantía:
- Los productos que la instalación y conexionado no se haya realizada según las correspondientes instrucciones de uso o instalación.
- Los productos que la utilización, mantenimiento y limpieza no se haya realizado conforme a las indicaciones del fabricante.
- Los daños producidos por uso inadecuado, montaje defectuoso, desgaste natural o medios de mantenimiento inadecuados.
- Los daños debidos a condiciones externas como presión excesiva, condiciones ambientales extremas.
- Problemas funcionales derivados de la existencia de cuerpos extraños, como arena, restos de obra... o acumulación de cal.

En caso de que en el momento de la aplicación de garantía el producto ya no se fabrique, se suministrará un producto similar de igual calidad.
En el caso de conjuntos formados por diferentes componentes, si una de las piezas del mismo presenta un defecto de fabricación se procederá a la reparación o reposición de la pieza afectada, pero en ningún caso se sustituirá el conjunto en su totalidad.
Alcance territorial: La garantía de la grifería se aplicará en país de venta de la misma.
Vías de reclamación:
Las reclamaciones deberán dirigirse al distribuidor o proveedor del producto a fin de que éstos últimos gestionen la garantía con el fabricante.
En caso de no disponer medio de comunicación con el distribuidor/proveedor del producto o verse imposibilitado de localizarlo podrán ponerse en contacto con Industrias Ramón Soler, S.L. según la información de contacto detallada a continuación:
incidencias@rsramonsoler.com y atención al cliente: + 34 93 373 80 01

8. Reserva de dominio

Los productos suministrados serán propiedad de esta SOCIEDAD Industrias Ramon Soler, S.L. hasta el pago completo de la factura correspondiente.

9. Jurisdicción

La disposición de Industrias Ramon Soler, S.L. para resolver por vía amistosa las posibles divergencias surgidas con nuestros clientes está basada en la buena fe que preside las mutuas relaciones comerciales. Ahora bien, en caso de litigio ambas partes se someterán a la jurisdicción de los Tribunales de Barcelona con renuncia expresa a cualquier otro fuero.

Siguiendo la normativa REACH (Reglamento (CE) N1907/2006) Reglamento Europeo relativo al registro, evaluación, autorización y restricción de las sustancias y mezclas químicas, les informamos algunos de nuestros productos pueden contener plomo en concentraciones superiores al 0,1% m/m. El plomo fue confirmado oficialmente como una sustancia extremadamente preocupante (SVHC) y se incorporó a la lista de sustancias SVHC en enero de 2023, específicamente como una sustancia tóxica para la reproducción humana (categoría 1A). En cumplimiento con la normativa, garantizamos que nuestros productos cumplen con los requisitos establecidos para la gestión y control de estas sustancias. Si necesitan más información sobre las sustancias contenidas en nuestros productos y su conformidad con REACH, no duden en ponerse en contacto con nosotros.

Todos los productos fabricados y comercializados por Industrias Ramon Soler, S.L. cumplen con los requisitos establecidos en el Real Decreto 3/2023, de 10 de enero, que establece los criterios técnico-sanitarios de la calidad del agua de consumo, en particular para los materiales en contacto con el agua potable.

Los materiales empleados en la fabricación de esta grifería cumplen con los requisitos de composición y migración de sustancias establecidos en el Anexo I del mencionado Real Decreto.

GARANTÍA: **ramonsoler** garantiza la cerámica de sus sanitarios por 10 años contra defectos estructurales, de material o de fabricación, mientras que los mecanismos de instalación, bastidores, tapa, válvula de descarga y otros accesorios cuentan con una garantía de 3 años. Quedan excluidos de esta garantía los materiales consumibles y aquellos que se desgastan por el uso ordinario, salvo que presenten defectos de fabricación. Para hacer efectiva la garantía, es indispensable justificar la fecha de adquisición con un comprobante de compra.

RECLAMACIONES Y DEVOLUCIONES: No se admitirá, en ningún caso, la devolución de materiales descatalogados, usados, colocados o probados, pedidos específicos o especiales realizados bajo encargo, ni tampoco aquellos que no lleven su embalaje original o cuyo embalaje esté deteriorado.

WARRANTY: **ramonsoler** guarantees the ceramics of its sanitary ware for 10 years against structural, material or manufacturing defects, while the installation mechanisms, frames, cover, flush valve and other accessories are guaranteed for 3 years. Excluded from this warranty are consumable materials and materials that wear out in ordinary use, unless they are defective in workmanship. To make the warranty effective, it is essential to prove the date of purchase with proof of purchase.

CLAIMS AND RETURNS: Under no circumstances will it be possible to return discontinued, used, used, fitted or tested materials, specific or special orders made to order, or materials that do not have their original packaging or whose packaging is damaged.

ramonsoler.

Industrias Ramón Soler, S.L. | Vallespir, 26. Pol. | Ind. Fontsanta | 08970 Sant Joan Despí (Barcelona) | Spain | 933 73 80 01

rsramonsoler.com

El arte de fluir

Art of flow

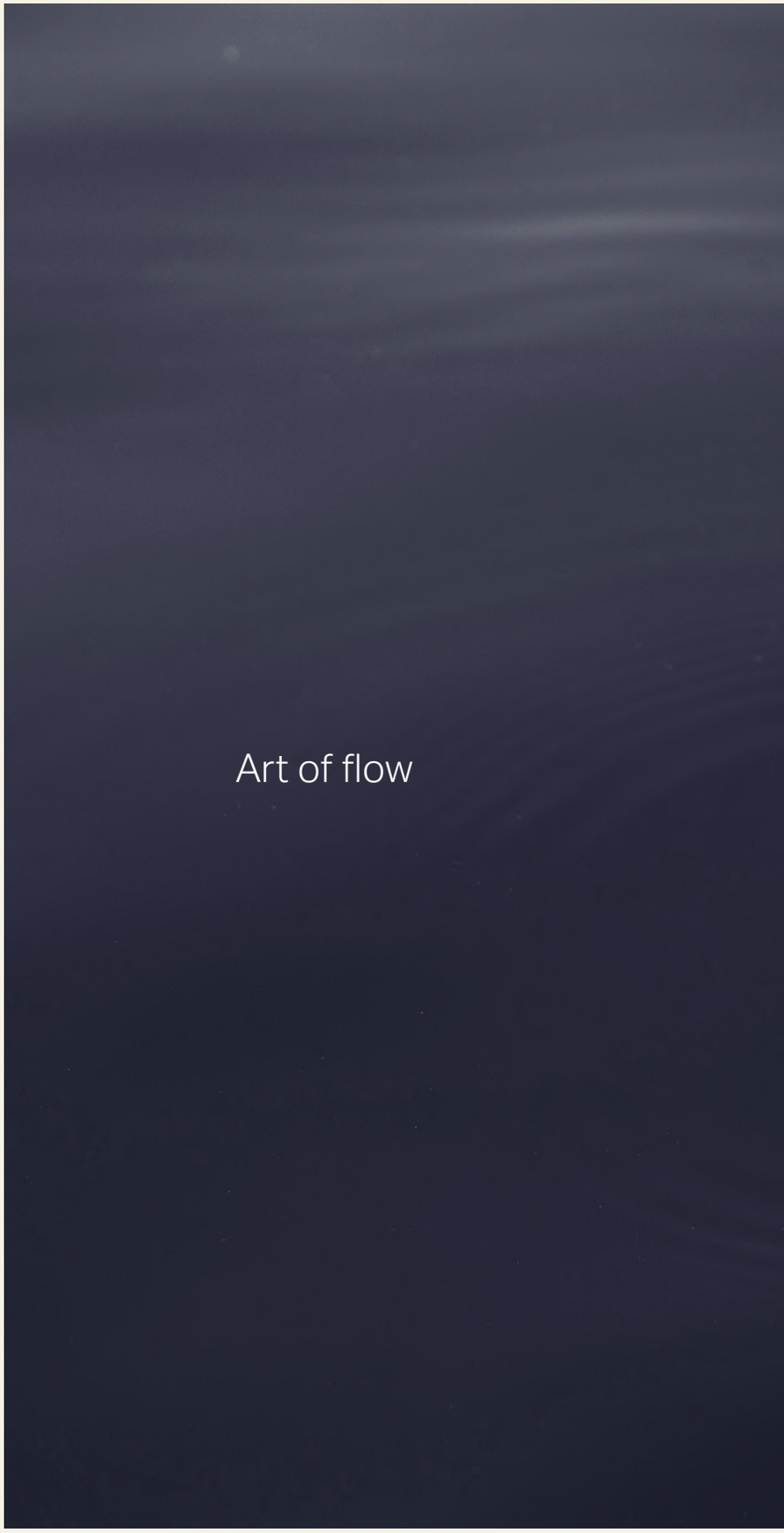

8 428506 14286 4