ramonsoler.

Ficha Técnica

Data Sheet

Fiche Technique

Technisches Datenblatt

Ficha Técnica

Hydrotherapy

2874 G3GR TELEDUCHA GRAFITO 3 FUNCIONES

2874G3GR

Colección: Hydrotherapy

Acabado: Grafito

Código: 99Z313964

Ubicación: Accesorios y recambios

Categoría: Ducha

Características técnicas

- Sistema de boquillas anti-cal.
- Salida del agua por impulsos.
- Salida del agua en forma de lluvia.
- Salida del agua en forma de lluvia aireada.
- Garantía de 3 años en complementos.

Ensayos

- Ensayos de corrosión según las exigencias de la Norma Europea EN 248.

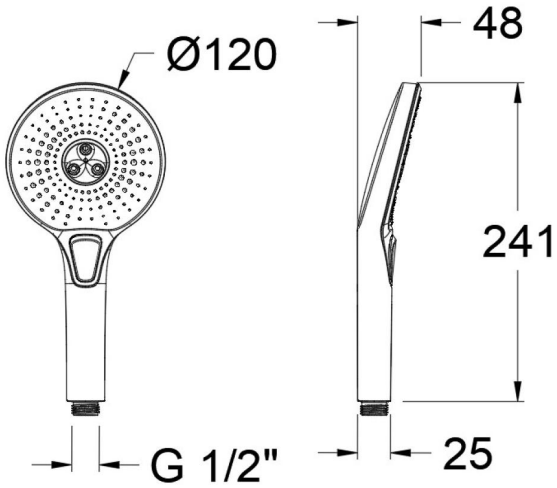

2874 G3GR GRAPHITE HANDSHOWER 3 FUNCTION

2874G3GR

Collection: Hydrotherapy

Finish: Grafito

Code: 99Z313964

Location: Accesorios y recambios

Category: Ducha

Technical characteristics

- Anti-limescale nozzles system.
- Water outlet by impulses.
- Water outlet with rain effect.
- Water outlet with airy rain effect.
- Guarantee of 3 years for accesories.

Tests

- Corrosion test according to european standard EN 248.

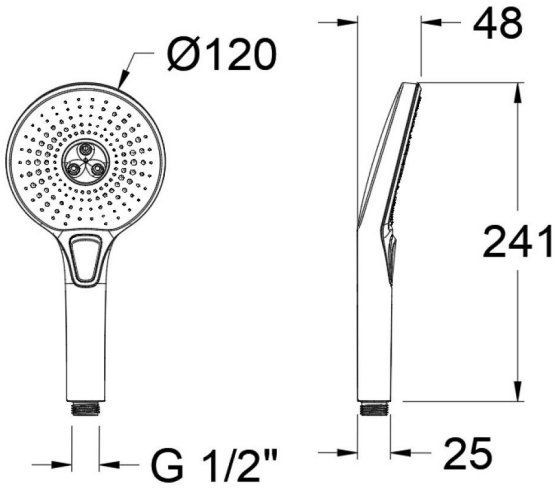

2874 G3GR GRAPHITE HANDSHOWER 3 FUNCTION

2874G3GR

Collection: Hydrotherapy

Finition: Grafito

Code: 99Z313964

Lieu: Accesorios y recambios

Catégorie: Ducha

Caractéristiques techniques

- Picots anti-calcaire.
- Sortie d´eau par impulsions.
- Sortie d'eau sous forme de pluie.
- Sortie d´eau sous forme de pluie aérée.
- Garantie de 3 ans en compléments.

Essais

- Essais de corrosion selon les exigences de la Norme Européenne EN 248.

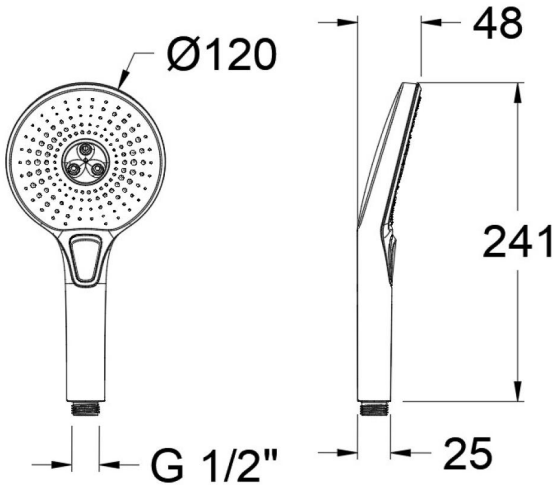

2874 G3GR GRAPHITE HANDSHOWER 3 FUNCTION

2874G3GR

Sammlung: Hydrotherapy

Ausführung: Grafito

Code: 99Z313964

Standort: Accesorios y recambios

Kategorie: Ducha

Technische eigenschaften

- Antikalksystem durch Silikonnoppen.
- Massage-Effekt.
- Regen-Effekt.
- Sanfter Regen-Effekt durch luftangereichertes Wasser.
- 3 Jahre Garantie auf Zubehör und Komponenten.

Qualitätsprüfung

- Korrosionsprüfung gemäß europäischer Norm EN 248.

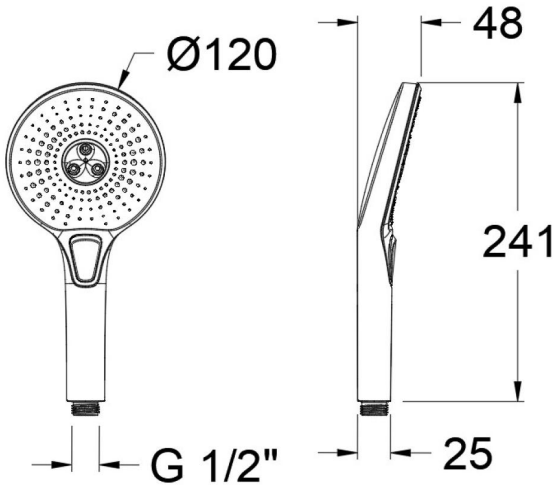

2874 G3GR GRAPHITE HANDSHOWER 3 FUNCTION

2874G3GR

Coleção: Hydrotherapy

Acabamento: Grafito

Código: 99Z313964

Localização: Accesorios y recambios

Categoria: Ducha

Características técnicas

- Sistema de bicos anti-calcário.
- Saída da água por impulsos.
- Saída da água em forma de chuva.
- Saída da água em forma de chuva arejada.
- Garantia de 3 anos para complementos.

Ensaios
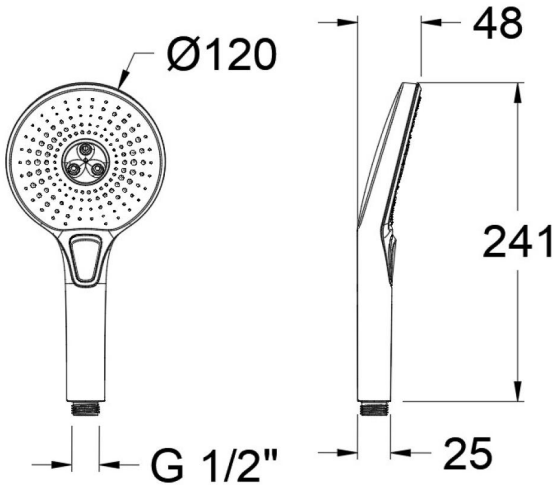
- Ensaios de corrosão de acordo com as exigências da Norma Europeia EN 248.